APGFERRO®

COMÉRCIO, LDA



CAIXAS DE CORREIO, PÃO E OUTRAS











2021

Rua Central n.º 56 - Loureira - 2495-122 Santa Catarina da Serra - Portugal
Telefone: +351 244 741 162 Fax: +351 244 741 063 Móvel: +351 912 542 283

Mail: geral@apgferro.pt Webpage: www.apgferro.pt

Caixas de Correio

APGFERRO®
COMÉRCIO, LDA

Entradas de Correio



CÓD. 1.725

Entrada de correio rústica c/ inscrição "CARTAS"

Cor dourado e verdete
L=440 x H=260 mm



Entrada de correio Ref. 307 - Entrada de correio pequena c/ inscrição "CORREIO"

L=275 x H=230 mm

Entrada de correio Ref. 307 - Entrada de correio grande c/ inscrição "CORREIO"

L=340 x H=300 mm



Entrada de correio Alumínio com inscrição "CARTAS"

L=280 x H=60 mm

COD. 2.117 - Cor de alumínio
COD. 2.822 - Dourado
COD. 2.821 - Lacado a branco ou verde



CÓD. 2.118

Entrada de correio Alumínio com inscrição "CARTAS"

L=350 x H=60 mm
Lacado a branco ou verde



CÓD. 4.161

Entrada de correio latão sem inscrição

L=340 x H=70 mm



CÓD. 1.4890

Entrada de correio Inox304

L=330 x H=80 mm

Medidas sujeitas a alterações.

Rua Central n.º 56 - Loureira - 2495 - 122 Sta. Cat. da Serra
T: 244 741 162 F: 244 741 063 Telm: 912 542 283 / 919 854 039
www.apgferro.pt
geral@apgferro.pt

Caixas de Correio

Ferro

APGFERRO®
COMÉRCIO, LDA



CÓD. 2.145

Caixa de correio Ref. 79-0-07

Entrada de correio pelo topo da caixa e saída pela frente
Caixa: L=270 x H=380 x P=100 mm



Caixa de correio em chapa com inscrição "CORREIO"

Entrada de correio pela frente e saída por trás ou pela frente

Pequena - Caixa: L=280 x H=255 x P=180 mm
COD. 2.112

Grande - Caixa: L=330 x H=335 x P=200 mm
COD. 2.107

Alumínio



CÓD. 1.4947

Caixa de correio Alumínio Ref. NI65

Entrada de correio pela frente e saída por trás
Caixa: L=380 x H=260 x P=170 mm

Medidas sujeitas a alterações.

www.apgferro.pt
geral@apgferro.pt

Rua Central n.º 56 - Loureira - 2495 - 122 Sta. Cat. da Serra
T: 244 741 162 F: 244 741 063 Telm: 912 542 283 / 919 854 039

Caixas de Correio
Aluminio



Caixa de correio Ref. 307 - Pequena
- Porta atrás / Aro em Alumínio
- Disponível em várias cores
- Caixa: 220 x 280 x 200 mm



Caixa de correio Ref. 307 - Média
- Porta atrás / Aro em Alumínio
- Disponível em várias cores
- Caixa: 300 x 340 x 200



Caixa de correio Ref. 307 - Grande
- Porta atrás / Aro em Alumínio
- Disponível em várias cores
- Caixa: 410 x 280 x 201

- Porta á frente / Aro em Alumínio
- Disponível em várias cores
- Caixa: 410 x 280 x 201



Caixa de correio em alumínio
- Entrada de correio pela frente e saída por trás
- Porta no lado interior
- Cor verde
- Caixa: L=340 x H=370 mm

Medidas sujeitas a alterações.

Caixas de Correio

Alumínio

APGFERRO®
COMÉRCIO, LDA



CÓD. 2.641

Caixa de correio Ref. L3

Entrada de correio pela frente e saída por trás
Porta no lado interior
Lacado Branco
Caixa: L=300 x H=400 mm P = 120



CÓD. 2.812

Caixa de correio Ref. L4

Entrada de correio pela frente e saída pela frente
Porta no lado exterior
Lacado Branco
Caixa: L=300 x H=400 mm P = 120



Ref. N1 CÓD. 1.1575
Ref. N2 CÓD. 4.194

Armário Primeiros Socorros em chapa Ref. N1

Caixa: L=300 x H=400 x P=120 mm
Lacada a branco

Armário Primeiros Socorros em chapa Ref. N2

Caixa: L=350 x H=490 x P=120 mm
Lacada a branco

Medidas sujeitas a alterações.

www.apgferro.pt
geral@apgferro.pt

Rua Central n.º 56 - Loureira - 2495 - 122 Sta. Cat. da Serra
T: 244 741 162 F: 244 741 063 Telm: 912 542 283 / 919 854 039



CÓD. 2.722

REF. 5707 DECO

Entrada de correio pela frente e saída pela frente
Caixa: L=410 x H=275 x P=100 mm
Boca: L=320 x H=20 mm

Exterior



CÓD. 2.694

REF. TX - 0210R - Para portões e muros

Entrada de correio pela frente e saída por trás
Caixa: L=310 x H=360 x P=100 mm
Boca: L=250 x H=36 mm



Tampa frontal destacável





CÓD. 1.5034

Caixa do pão em INOX Ref. 30128, com pala

Entrada e saída do pão por cima
Caixa: L=300 x H=250 x P=120 mm

Medidas sujeitas a alterações.

APGFERRO COMÉRCIO, LDA

Medidas aprovadas pelos C.T.T.

CSBN 280 AL FT

Entrada do correio pela frente e saída por trás

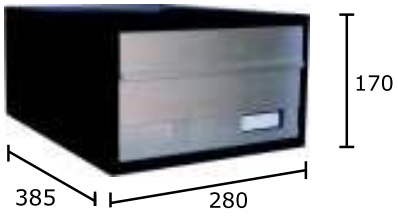

Descrição
- Caixa de embutir de aplicação individual ou em bloco

Dados técnicos
- Corpo em chapa galvanizada lacada preto
- Frentes em alumínio com acabamentos diversos:
  »Anodizado natural
  »Lacado a cores várias

Referência	Material
CSBN 280 AL FT	Alumínio Lacado

CSBN 280 AL F

Entrada e saída do correio pela frente



Descrição
- Caixa de embutir de aplicação individual ou em bloco

Dados técnicos
- Corpo em chapa galvanizada lacada preto
- Frentes em alumínio com acabamentos diversos:
  »Anodizado natural;
  »Lacado a cores várias;

Referência	Material
CSBN 280 AL F	Alumínio Lacado

CSBN 385 AL FT

Entrada do correio pela frente e saída por trás

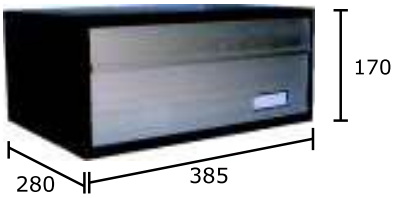

Descrição
- Caixa de embutir de aplicação individual ou em bloco

Dados técnicos
- Corpo em chapa galvanizada lacada preto
- Frentes em alumínio com acabamentos diversos:
  »Anodizado natural;
  »Lacado a cores várias;

Referência	Material
CSBN 385 AL FT	Alumínio Lacado

Medidas sujeitas a alterações.

www.apgferro.pt
geral@apgferro.pt

Rua Central n.º 56 - Loureira - 2495 - 122 Sta. Cat. da Serra
T: 244 741 162 F: 244 741 063 Telm: 912 542 283 / 919 854 039

Medidas aprovadas pelos C.T.T.

CSBN 385 AL F

Entrada e saída do correio pela frente



Descrição
- Caixa de embutir de aplicação individual ou em bloco

Dados técnicos
- Corpo em chapa galvanizada lacada preto
- Frentes em alumínio com acabamentos diversos:
  »Anodizado natural;
  »Lacado a cores várias;

Referência	Material
CSBN 385 AL F	Alumínio Lacado

10 351

Entrada e saída do correio pela frente

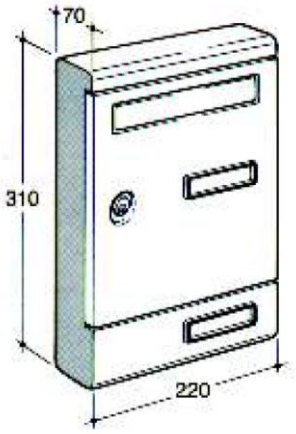

Descrição
- Caixa para aplicação interior individual ou em bloco.

Dados técnicos
- Fixação frontal, aplicação à parede
- Caixa totalmente em alumínio.
- Com acabamentos diversos:
  »Alumínio lacado prata;
  »Alumínio lacado branco;



Referência	Material
10 351 AN	Alumínio lacado prata
10 351 LB	Alumínio lacado branco, rall 9010

10 361

Entrada e saída do correio pela frente

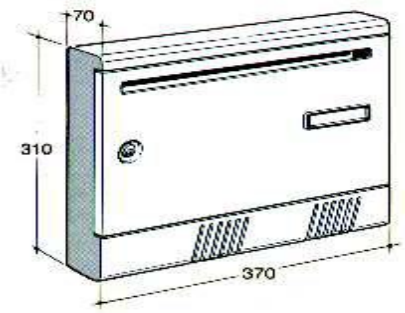

Descrição
- Caixa para aplicação interior individual ou em bloco.

Dados técnicos
- Fixação frontal, aplicação à parede
- Caixa totalmente em alumínio.
- Com acabamentos diversos:
  »Alumínio lacado prata;



Referência	Material
10 361 AN	Alumínio lacado prata

Medidas sujeitas a alterações.

Caixas de Correio

Alumínio

APGFERRO COMÉRCIO, LDA

10 390

Entrada do correio pela frente e saída por trás

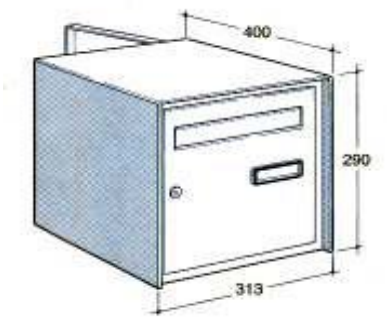

Descrição
- Caixa individual para aplicação exterior

Dados técnicos
- Fixação frontal, aplicação à parede ou em grade
- Caixa totalmente em alumínio.
- Com acabamentos:
  »Alumínio lacado prata



Referência	Material
10 390 AN	Alumínio lacado prata.

31 432

Caixa multiusos (pão e outros)

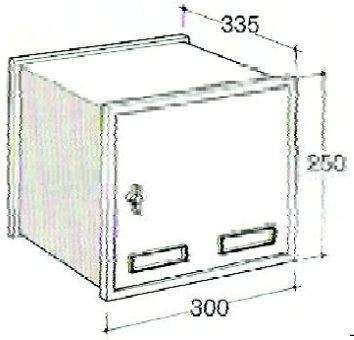

Descrição
- Caixa multiusos de embutir.

Dados técnicos
- Fixação frontal, aplicação à parede
- Caixa totalmente em alumínio.
- Com acabamentos:
  »Alumínio lacado prata;



Referência	Material
*31 432 AN	Alumínio lacado prata

* Até final de stock

30 103

Entrada e saída do correio pela frente

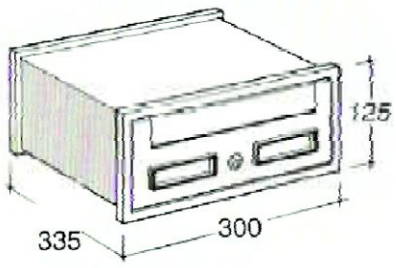

Descrição
- Caixa individual para aplicação exterior

Dados técnicos
- Fixação frontal, aplicação à parede ou em grade
- Caixa totalmente em alumínio.
- Com acabamentos diversos:
  »Alumínio lacado prata;



Referência	Material
30 103 AN	Alumínio lacado prata

Medidas sujeitas a alterações.

www.apgferro.pt
geral@apgferro.pt
Rua Central n.º 56 - Loureira - 2495 - 122 Sta. Cat. da Serra
T: 244 741 162 F: 244 741 063 Telm: 912 542 283 / 919 854 039

30 303

Entrada do correio pela frente e saída por trás

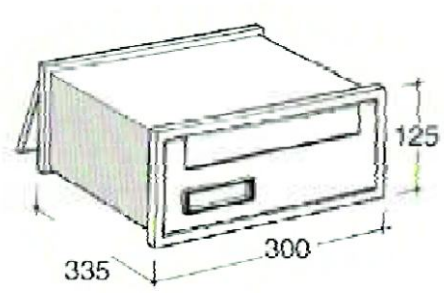

Descrição
- Caixa de embutir de aplicação individual ou em bloco

Dados técnicos
- Fixação frontal, aplicação à parede ou em grade
- Caixa totalmente em alumínio.
- Com acabamentos diversos:
  »Alumínio lacado prata;



Referência	Material
30 303 AN	Alumínio lacado prata

30 502

Entrada e saída do correio pela frente

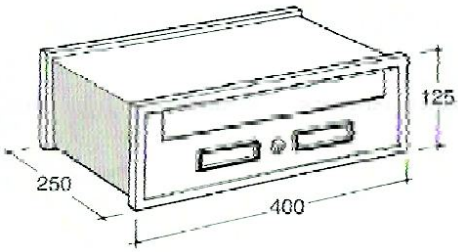

Descrição
- Caixa de embutir de aplicação individual ou em bloco

Dados técnicos
- Fixação frontal, aplicação à parede ou em grade
- Caixa totalmente em alumínio.
- Com acabamentos diversos:
  »Alumínio lacado prata;
  »Alumínio lacado branco;



Referência	Material
30 502 AN	Alumínio lacado prata
*30 502 LB	Alumínio lacado branco, rall 9010

* Até final de stock

30 602

Entrada do correio pela frente e saída por trás

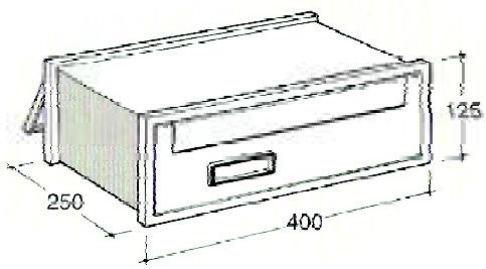

Descrição
- Caixa de embutir de aplicação individual ou em bloco

Dados técnicos
- Fixação frontal, aplicação à parede ou em grade
- Caixa totalmente em alumínio.
- Com acabamentos diversos:
  »Alumínio lacado prata;
  »Alumínio lacado branco;



Referência	Material
30 602 AN	Alumínio lacado prata
*30 602 LB	Alumínio lacado branco, rall 9010

* Até final de stock

Medidas sujeitas a alterações.

Caixas de Correio

Inox

APGFERRO® COMÉRCIO, LDA

Medidas aprovadas pelos C.T.T.

5100

Entrada e saída do correio pela frente



Descrição
- Caixa de embutir de aplicação individual ou em bloco

Dados técnicos
- Caixa totalmente em inox

Referência	Material
5100	- Aço inox AISI 304 - Acetinado

5200

Entrada do correio pela frente e saída por trás



Descrição
- Caixa de embutir de aplicação individual ou em bloco

Dados técnicos
- Caixa totalmente em inox

Referência	Material
5200	- Aço inox AISI 304 - Acetinado

3100

Entrada e saída do correio pela frente



Descrição
- Caixa de embutir de aplicação individual ou em bloco

Dados técnicos
- Caixa totalmente em inox;

Referência	Material
3100	- Aço inox AISI 304 - Acetinado

Medidas sujeitas a alterações.

www.apgferro.pt
geral@apgferro.pt
Rua Central n.º 56 - Loureira - 2495 - 122 Sta. Cat. da Serra
T: 244 741 162 F: 244 741 063 Telm: 912 542 283 / 919 854 039

Medidas aprovadas pelos C.T.T.

3200

Entrada do correio pela frente e saída por trás



Descrição
- Caixa de embutir de aplicação individual ou em bloco

Dados técnicos

- Caixa totalmente em inox

Referência	Material
3200	- Aço inox AISI 304 - Acetinado

2500

Entrada e saída do correio pela frente



Descrição
- Caixa para aplicação exterior individual ou em bloco

Dados técnicos
- Fixação frontal, aplicação à parede
- Caixa totalmente em inox

Referência	Material
2500	- Aço inox AISI 304 - Acetinado

2400

Entrada do correio pela frente e saída por trás



Descrição
- Caixa para aplicação exterior individual ou em bloco

Dados técnicos
- Fixação frontal, aplicação à parede
- Caixa totalmente em inox



Referência	Material
2400	- Aço inox AISI 304 - Acetinado

Medidas sujeitas a alterações.

Caixas de Correio

Inox

APGFERRO® COMÉRCIO, LDA

Medidas aprovadas pelos C.T.T.

33-017

Entrada e saída do correio pela frente



Descrição
- Caixa para aplicação exterior individual ou em bloco

Dados técnicos
- Fixação frontal, aplicação à parede
- Caixa totalmente em inox.

Referência	Material
33-017	Aço inox AISI 304 - Acetinado

Outras medidas

10 009

Entrada do correio pela frente e saída por trás

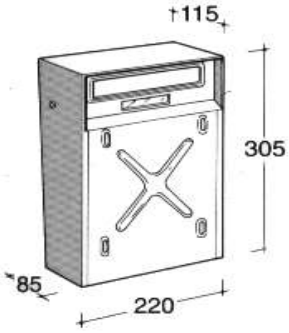

Descrição
- Caixa para aplicação exterior individual ou em bloco

Dados técnicos
- Fixação frontal, aplicação à parede
- Caixa totalmente em inox



Referência	Material
10 009	- Aço inox AISI 304 - Acetinado

10 014

Entrada do correio pela frente e saída por trás

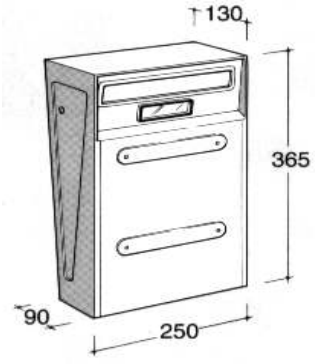

Descrição
- Caixa para aplicação exterior individual ou em bloco

Dados técnicos
- Fixação frontal, aplicação à parede
- Caixa totalmente em inox

Medidas aproximadas de homologação



Referência	Material
10 014	- Aço inox AISI 304 - Acetinado

Medidas sujeitas a alterações.

www.apgferro.pt
geral@apgferro.pt
Rua Central n.º 56 - Loureira - 2495 - 122 Sta. Cat. da Serra
T: 244 741 162 F: 244 741 063 Telm: 912 542 283 / 919 854 039

Medidas aprovadas pelos C.T.T.

33-517

Entrada e saída do correio pela frente



Descrição
- Caixa para aplicação exterior individual ou em bloco

Dados técnicos
- Fixação frontal, aplicação à parede
- Caixa de correio em aço zincado com acabamentos diversos:
  - » Lacado bordeux;
  - » Lacado Cinzento escuro.

Referência	Material
*33-517 BD	Aço zincado bordeux
33-517 LCZ	Aço zincado lacado cinzento escuro

* Até final de stock

Outras medidas

10 299

Entrada do correio pela frente e saída por trás

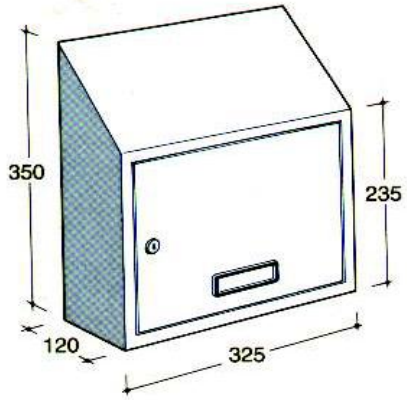

Descrição
- Caixa para aplicação interior inividual

Dados técnicos
- Fixação frontal, aplicação em grade ou pelo interior do muro;
- Caixa de correio em aço zincado:
  - » Lacado Cinzento escuro.



Referência	Material
10 299 LCZ	- Aço galvanizado lacado cinza (rall 7032)

10 290

Entrada do correio pela frente e saída por trás

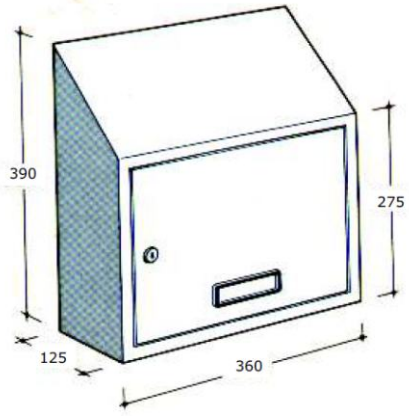

Descrição
- Caixa para aplicação interior individual

Dados técnicos
- Fixação frontal, aplicação em grade ou pelo interior do muro
- Caixa de correio em aço zincado:
  - » Lacado Cinzento escuro.



Referência	Material
10 290 LCZ	- Aço galvanizado lacado cinza (rall 7032)

Medidas sujeitas a alterações.

Caixas de Correio

Alumínio

APGFERRO® COMÉRCIO, LDA

33-317

Entrada e saída do correio pela frente



Descrição
- Caixa para aplicação exterior individual ou em bloco

Dados técnicos
- Fixação frontal, aplicação à parede
- Caixa totalmente em alumínio.
- Com acabamentos diversos:
  »Alumínio lacado prata;
  »Alumínio lacado branco

Referência	Material
33-317 LP	Alumínio, Lacado prata, rall 9006
*33-317 LB	Alumínio, lacado branco, rall 9010

* Até final de stock

10 380

Entrada do correio pela frente e saída por trás

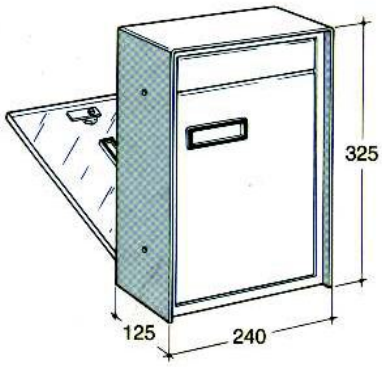

Descrição
- Caixa individual para aplicação exterior

Dados técnicos
- Fixação frontal, aplicação à parede ou em grade
- Caixa totalmente em alumínio.
- Com acabamentos:
  »Alumínio lacado prata



Referência	Material
10 380 AN	Alumínio lacado prata.

Entrada do correio pela frente e saída por trás + caixa de serviço

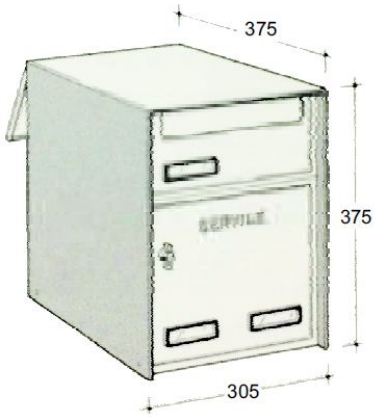

Descrição
- Caixa individual para aplicação exterior

Dados técnicos
- Fixação frontal, aplicação à parede.
- Caixa totalmente em alumínio.
- Com acabamentos:
  »Alumínio lacado prata



Referência	Material
31 433 AN	Alumínio lacado prata.

Medidas sujeitas a alterações.

www.apgferro.pt
geral@apgferro.pt
Rua Central n.º 56 - Loureira - 2495 - 122 Sta. Cat. da Serra
T: 244 741 162 F: 244 741 063 Telm: 912 542 283 / 919 854 039

Quadro de avisos para condomínios e outros fins

Opções:
- Caixilho alumínio cor natural e fundo aço cor cinza;
- Caixilho alumínio cor bronze ouro e fundo em verde.
- Inclui ímanes para afixação dos avisos

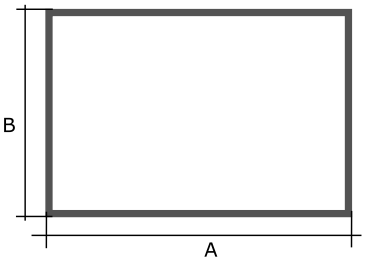



Referência	A mm	B mm	Cor
SIQA2937AL	290	370	Alumínio/cinza
SIQA2937BR	290	370	Bronze/verde
SIQA5537AL	550	370	Alumínio/cinza
SIQA5537BR	550	370	Bronze/verde
SIQA5569AL	550	690	Alumínio/cinza
SIQA5569BR	550	690	Bronze/verde
SIQA7569BR	750	690	Bronze/verde
SIQA8010BR	800	1000	Bronze/verde

Chaveiro

Opções:
- Caixilho alumínio cor natural e fundo aço cor cinza;
- Caixilho alumínio cor bronze ouro e fundo em verde.

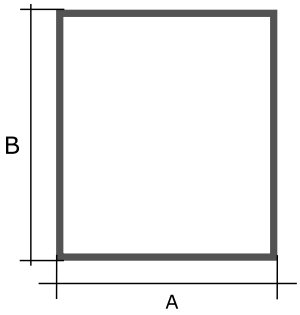



Referência	A mm	B mm	Cor	Chaves un
SICH2937AL	290	370	Alumínio/cinza	24
SICH2937BR	290	370	Bronze/verde	24
SICH5537AL	550	370	Alumínio/cinza	48
SICH5537BR	550	370	Bronze/verde	48
SICH5569Al	550	690	Alumínio/cinza	96
SICH5569BR	550	690	Bronze/verde	96

Medidas sujeitas a alterações.